SAC

AEROPORTO FONTANAROSSA CATANIA

LAVORI DI: REALIZZAZIONE NUOVA STRADA DI COLLEGAMENTO VIABILITA' AEROPORTUALE A NUOVA STAZIONE FERROVIARIA RFI E OPERE CONNESSE

PROGETTO ESECUTIVO

PROGETTO - SAC S.p.A.
Area Engineering

ing. Luigi Bonfiglio

geom. Vincenzo Mommo

ing. Domenico Cocina

arch. Giusi M.G. Nicotra

UNIFILARE QUADRO ELETTRICO

Cod. MIA: ----------

Cod. CdP: ----------

DATA PROGETTO	agosto 2019
AGGIORNAMENTI	----------

Numerazione Tavola

PES-SSF-UQE

SCALA: -------

L'ACCOUNTABLE MANAGER
Ing. Antonio Palumbo

P.H. PROGETTAZIONE INFRASTRUTTURE E SISTEMI
Ing. Luigi Bonfiglio

P.H. AREA DI MOVIMENTO
Ing. Gianluca Storaci

P.H. MANUTENZIONE INFRASTRUTTURE E SISTEMI
geom. Andrea Musumeci

P.H. TERMINAL
Ing. Antonio Palombo

IL RESPONSABILE UNICO DEL PROCEDIMENTO

L'AMMINISTRAZIONE

L'IMPRESA

Interruttore Crepuscolare

Orologio con riserva di Carica

Commutatore Automatico Manuale

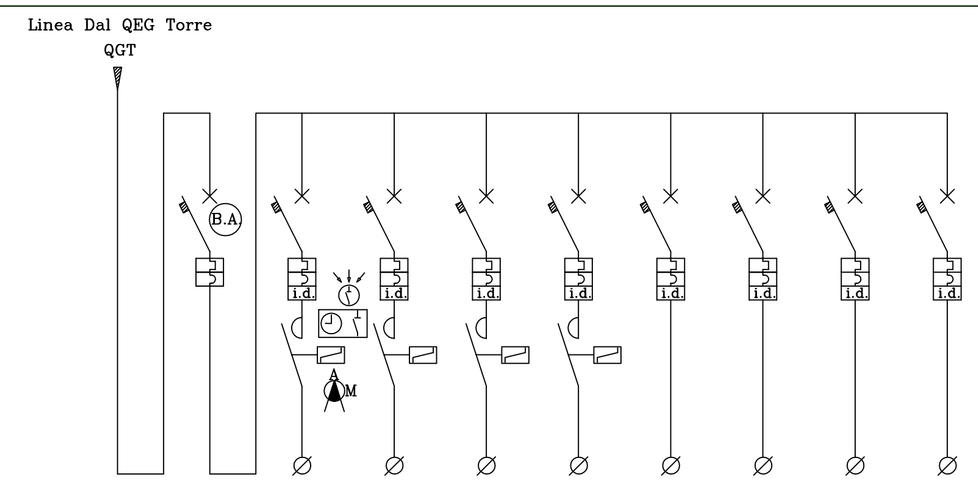

					Interruttore Generale	Alim.zione Illum.zione 50% Strada Circuito 1	Alim.zione Illum.zione 50% Strada Circuito 2	Alim.zione Illum.zione Piazzale	Alim.zione Riserva	Alim.zione Cancello	Alim.zione Riserva	Alim.zione Riserva	Alim.zione Ausiliari				
SCHEMA FUNZIONALE DI RIFERIMENTO		n															
SIGLA CIRCUITO E CAVO		n			G	1	2	3	4	5	6	7	8				
FASI		n			3+N	3+N	3+N	3+N	3+N	1+N	1+N	3+N	1+N				
POTENZA		w			7.000	920	920	800		1000							
CORRENTE		A			11,81	1,55	1,55	1,35		5,05							
INTERRUTTORE	TIPO	I			m.t.	MTD/B	MTD/B	MTD/B	MTD/B	MTD/B	MTD/B	MTD/B	MTD/B				
	PORTATA	A			40	20	20	20	16	20	16	20	10				
	TAR. MAGNETICO	A															
	TAR. TERMICO	A			400	200	200	200	160	200	160	200	100				
	TAR. DIFFERENZIALE	mA				500	500	500	500	500	500	500	500				
	POTERE DI INTERR.	kA															
CAVI	TIPO			FG16(O)R16		FG16(O)R16	FG16(O)R16	FG16(O)R16		FG16(O)R16			H07Z1-K				
	FORMAZ. PER SEZIONE			3 ½ x50		1(4x16)	1(4x16)	1(4x16)		1(3G16)			2x1,5				
	LUNGHEZZA	m		700		800	800	700		650			cab.int.				
	PORTATA Iz.	A		130		68	68	68		76							
CADUTA DI TENSIONE PERCENTUALE		ΔV%		1,72		0,73	0,73	0.6		3.6							
FATTORE DI UTILIZ. CONTEMPORANEO																	

SCHEMA UNIFILARE — Quadro Comando Piazzale Strade accesso FS — DISEGNO N° — FOGLIO N° 1/1 — Ditta: — DATA: 10/01/98